ENSAMBLADOR #3

PLANOS MECANICOS Y ELECTRICO

- JEAN PIERRE 1804065

-ANDRES GARCIA 1804144

- JUAN HERNANDEZ 1804123

-ANDRES URRIAGO 1804090

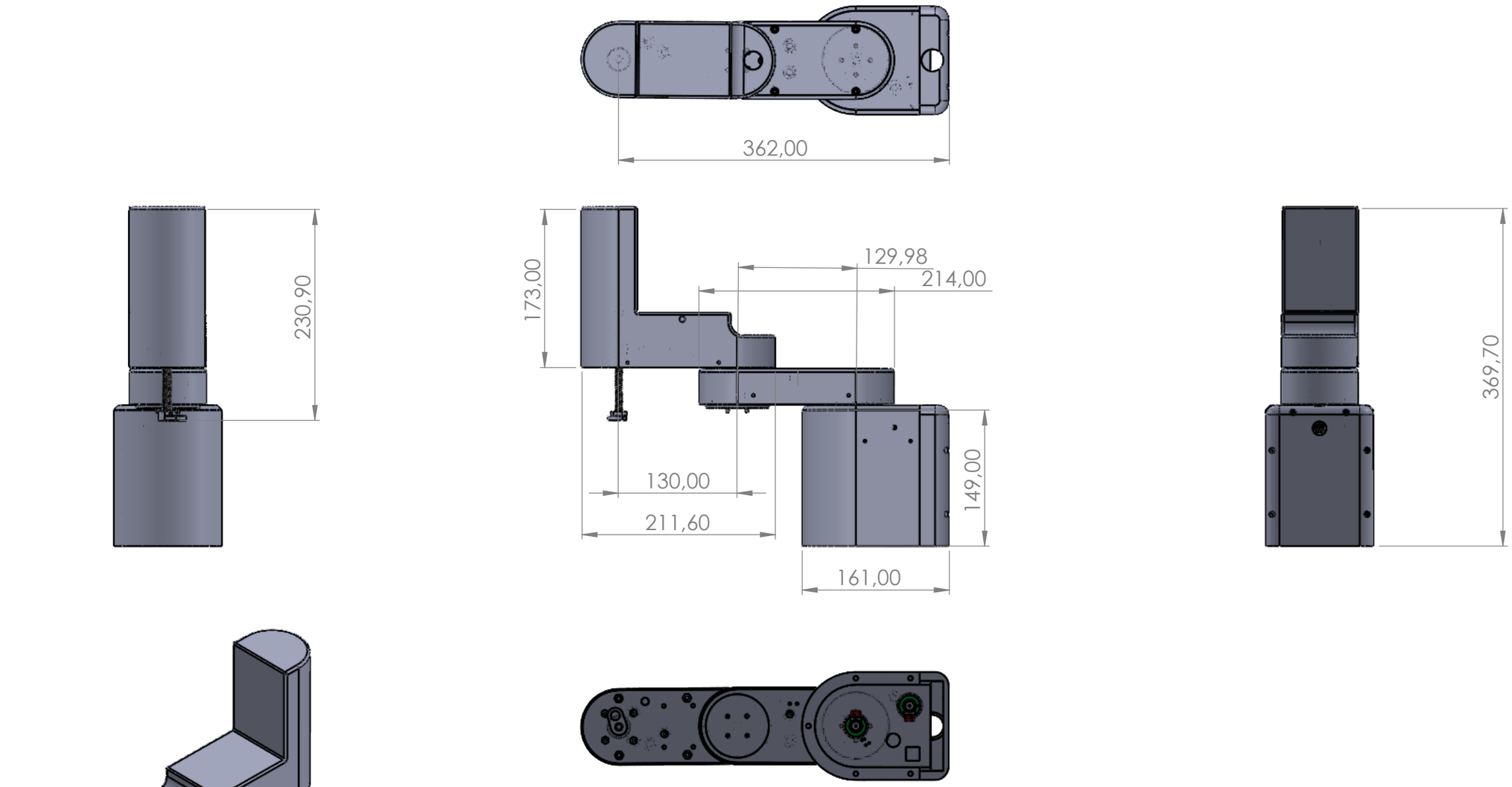

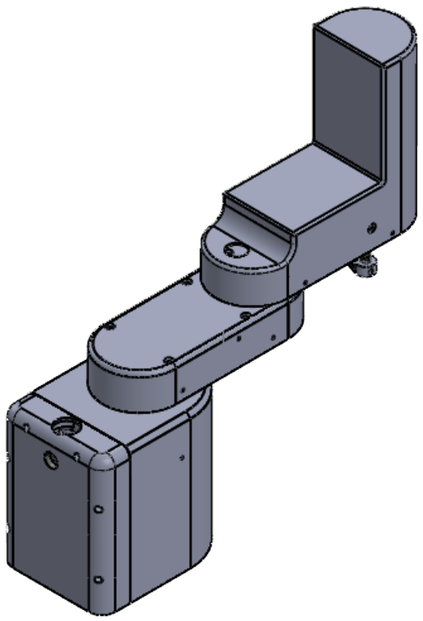

SI NO SE INDICA LO CONTRARIO: LAS COTAS SE EXPRESAN EN MM ACABADO SUPERFICIAL: TOLERANCIAS: LINEAL: ANGULAR:	ACABADO:			REBARBAR Y ROMPER ARISTAS VIVAS	NO CAMBIE LA ESCALA	REVISIÓN	
	NOMBRE	FIRMA	FECHA		TÍTULO:		
DIBUJ.							
VERIF.							
APROB.							
FABR.							
CALID.				MATERIAL:	N.º DE DIBUJO		A3
					ENSAMBLAJE SCARA		
				PESO:	ESCALA:1:5	HOJA 1 DE 1	

Producto SOLIDWORKS Educational. Solo para uso en la enseñanza.

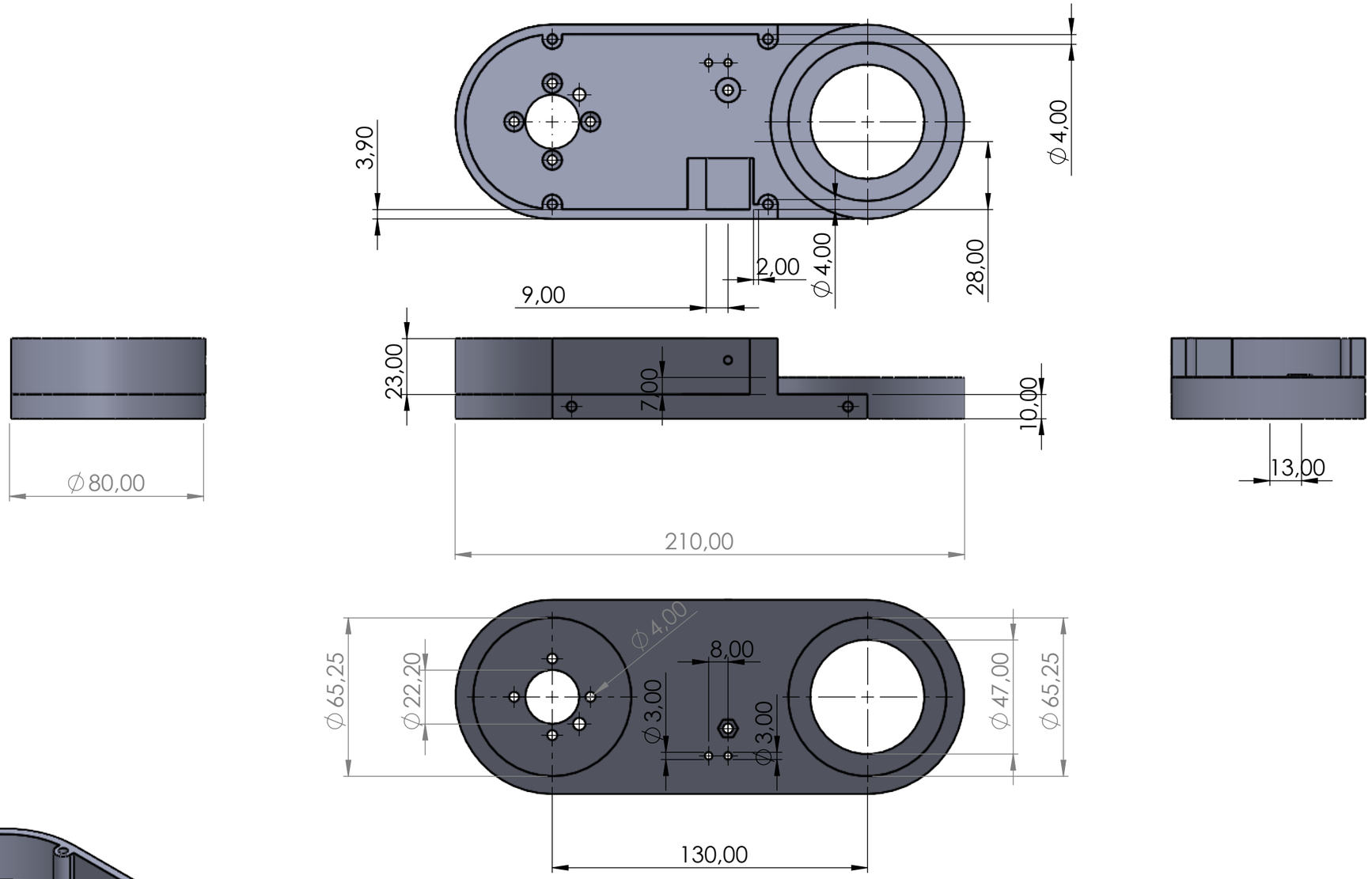

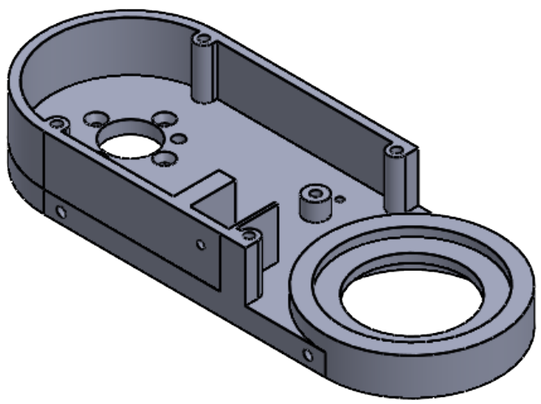

SI NO SE INDICA LO CONTRARIO: LAS COTAS SE EXPRESAN EN MM ACABADO SUPERFICIAL: TOLERANCIAS: LINEAL: ANGULAR:	ACABADO:			REBARBAR Y ROMPER ARISTAS VIVAS	NO CAMBIE LA ESCALA	REVISIÓN	
	NOMBRE	FIRMA	FECHA		TÍTULO:		
DIBUJ.							
VERIF.							
APROB.							
FABR.							
CALID.				MATERIAL:	N.º DE DIBUJO Brazo #1		A3
				PESO:	ESCALA:1:2	HOJA 1 DE 1	

Producto SOLIDWORKS Educational. Solo para uso en la enseñanza.

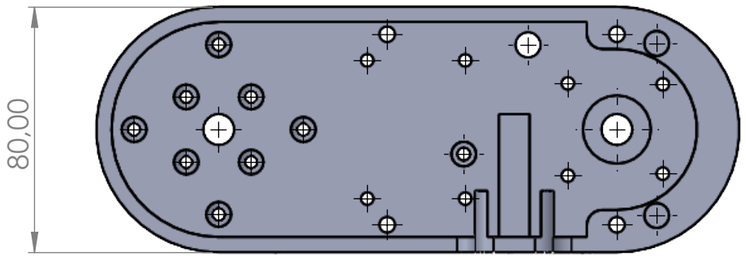

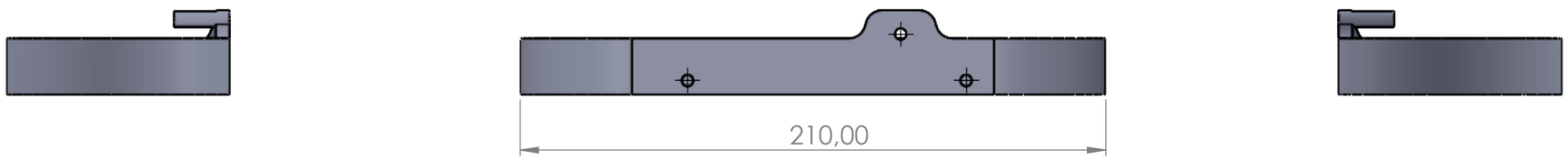

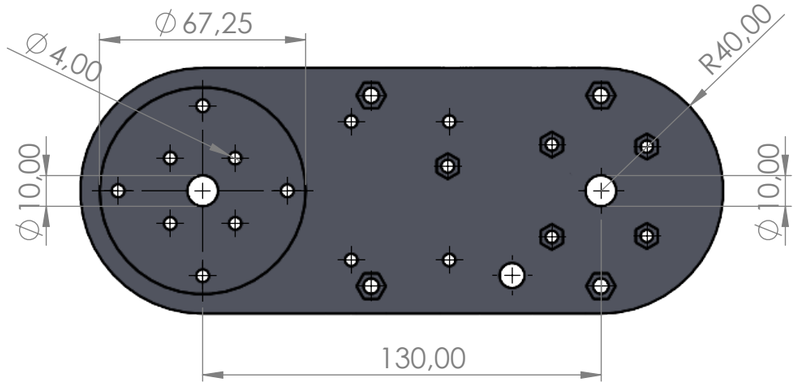

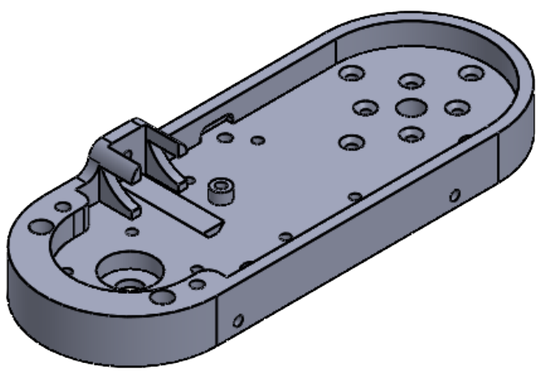

SI NO SE INDICA LO CONTRARIO: LAS COTAS SE EXPRESAN EN MM ACABADO SUPERFICIAL: TOLERANCIAS: LINEAL: ANGULAR:	ACABADO:			REBARBAR Y ROMPER ARISTAS VIVAS	NO CAMBIE LA ESCALA	REVISIÓN	
	NOMBRE	FIRMA	FECHA		TÍTULO:		
DIBUJ.							
VERIF.							
APROB.							
FABR.							
CALID.				MATERIAL:	N.º DE DIBUJO Brazo #2		A3
				PESO:	ESCALA:1:2	HOJA 1 DE 1	

Producto SOLIDWORKS Educational. Solo para uso en la enseñanza.

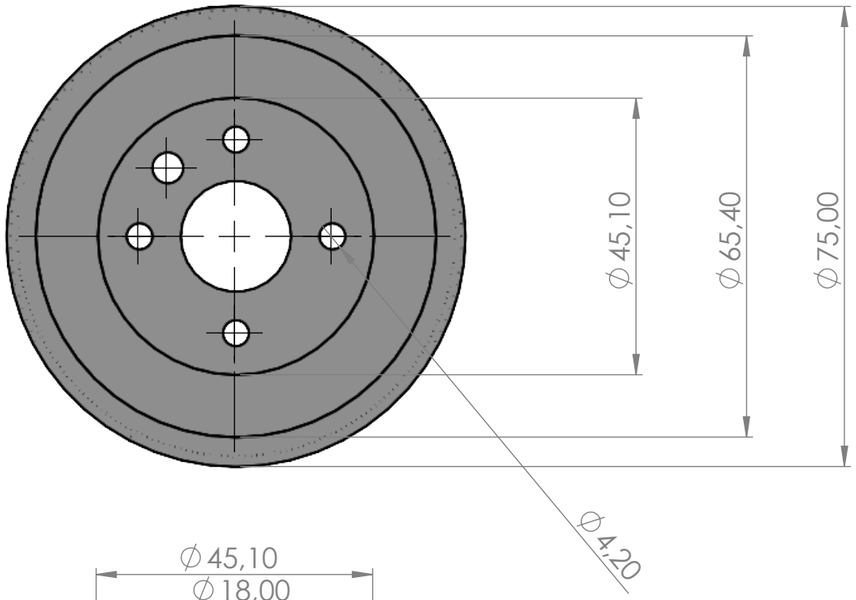

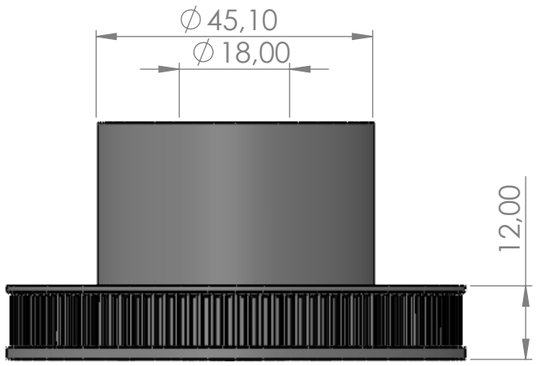

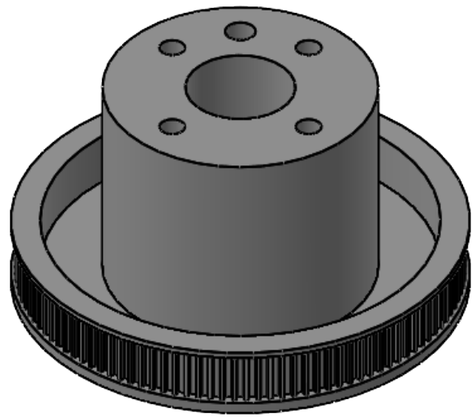

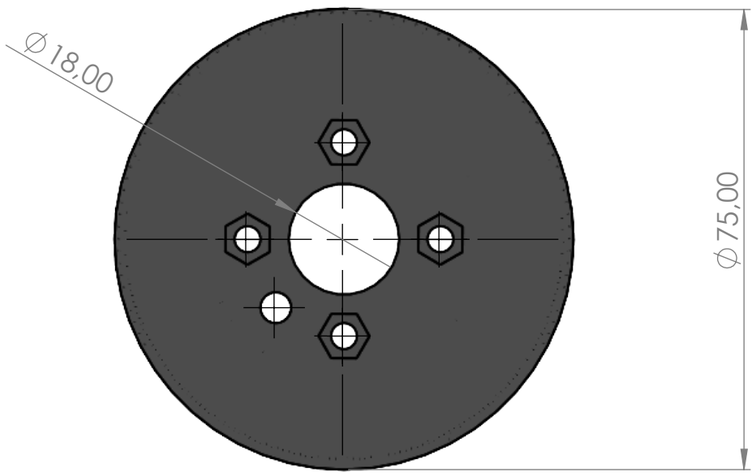

SI NO SE INDICA LO CONTRARIO: LAS COTAS SE EXPRESAN EN MM ACABADO SUPERFICIAL: TOLERANCIAS: LINEAL: ANGULAR:	ACABADO:			REBARBAR Y ROMPER ARISTAS VIVAS	NO CAMBIE LA ESCALA	REVISIÓN
	NOMBRE	FIRMA	FECHA		TÍTULO:	
DIBUJ.						
VERIF.						
APROB.						
FABR.						
CALID.				MATERIAL:	N.º DE DIBUJO engranaje brazo 1	A3
				PESO:	ESCALA:1:1	HOJA 1 DE 1

Producto SOLIDWORKS Educational. Solo para uso en la enseñanza.

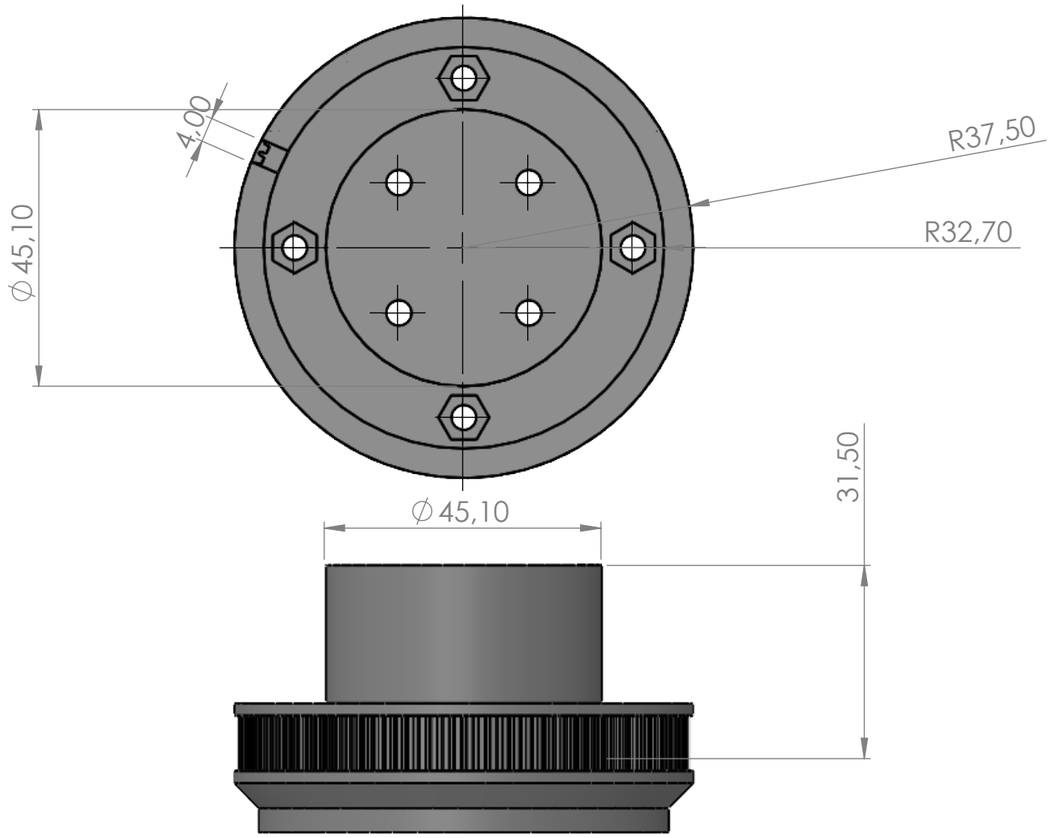

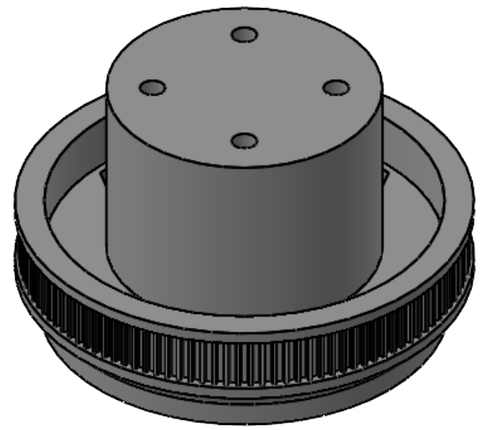

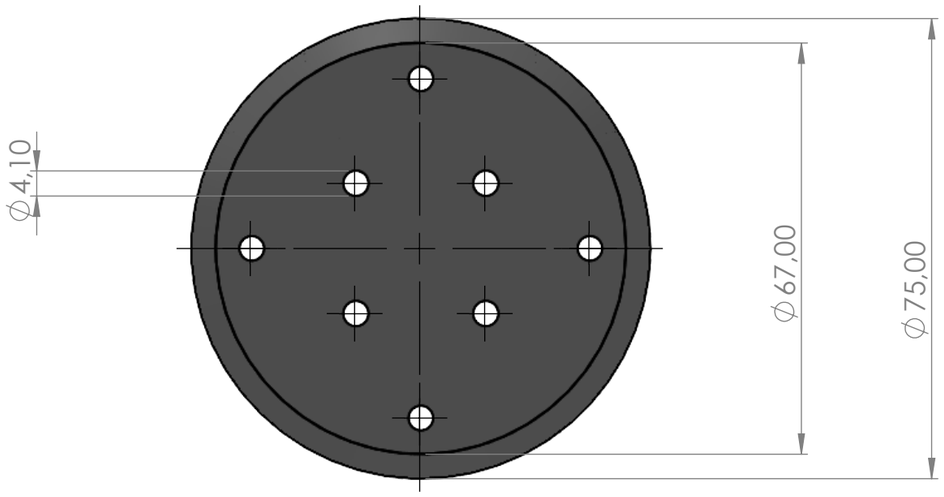

SI NO SE INDICA LO CONTRARIO: LAS COTAS SE EXPRESAN EN MM ACABADO SUPERFICIAL: TOLERANCIAS: LINEAL: ANGULAR:	ACABADO:			REBARBAR Y ROMPER ARISTAS VIVAS	NO CAMBIE LA ESCALA	REVISIÓN
	NOMBRE	FIRMA	FECHA		TÍTULO:	
DIBUJ.						
VERIF.						
APROB.						
FABR.						
CALID.				MATERIAL:	N.º DE DIBUJO engranaje brazo 2	A3
				PESO:	ESCALA:1:1	HOJA 1 DE 1

Producto SOLIDWORKS Educational. Solo para uso en la enseñanza.

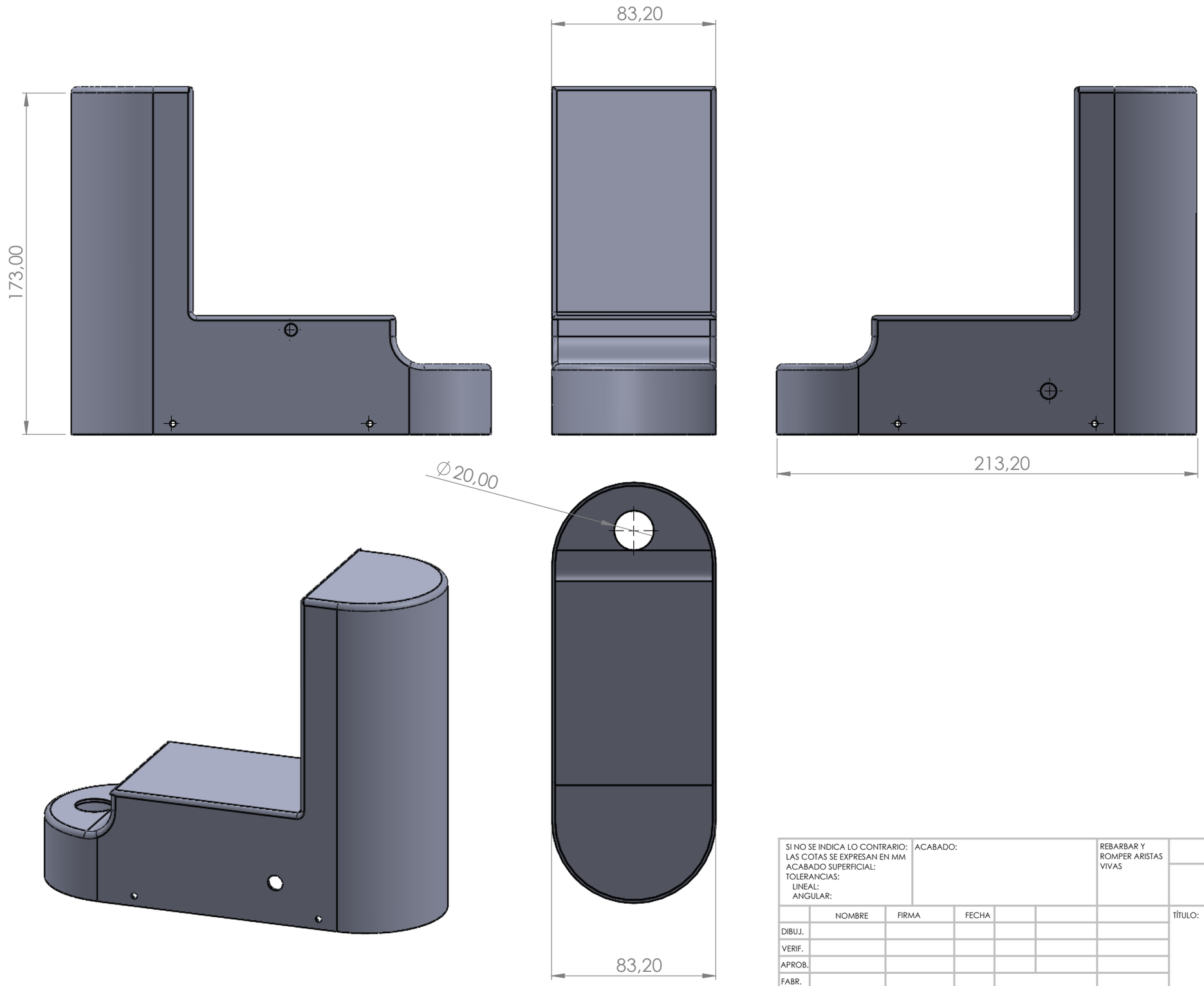

SI NO SE INDICA LO CONTRARIO: LAS COTAS SE EXPRESAN EN MM ACABADO SUPERFICIAL: TOLERANCIAS: LINEAL: ANGULAR:	ACABADO:			REBARBAR Y ROMPER ARISTAS VIVAS	NO CAMBIE LA ESCALA	REVISIÓN
	NOMBRE	FIRMA	FECHA		TÍTULO:	
DIBUJ.						
VERIF.						
APROB.						
FABR.						
CALID.				MATERIAL:	N.º DE DIBUJO TAPA 2	A3
				PESO:	ESCALA:1:2	HOJA 1 DE 1

Producto SOLIDWORKS Educational. Solo para uso en la enseñanza.

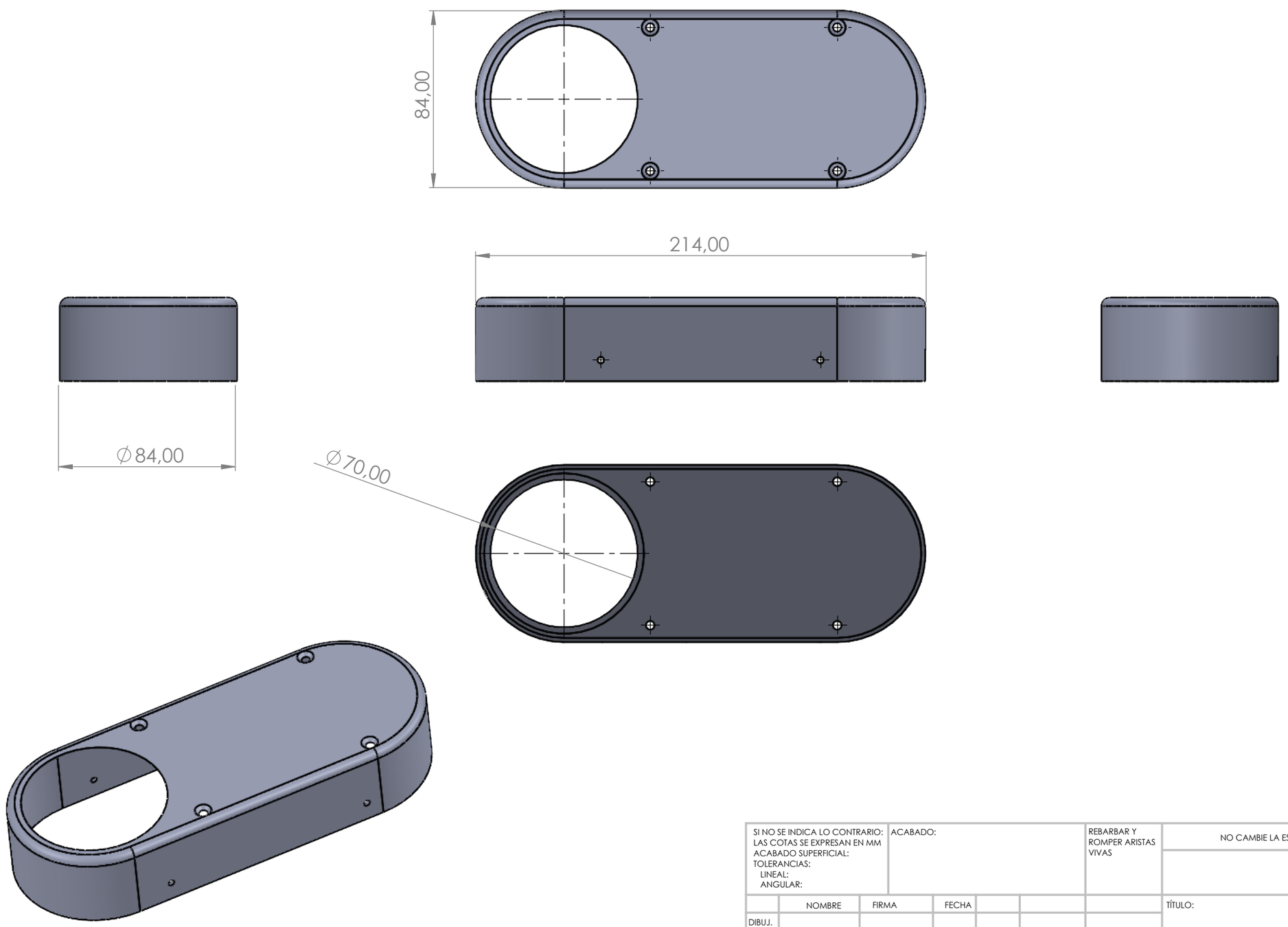

SI NO SE INDICA LO CONTRARIO: LAS COTAS SE EXPRESAN EN MM ACABADO SUPERFICIAL: TOLERANCIAS: LINEAL: ANGULAR:	ACABADO:			REBARBAR Y ROMPER ARISTAS VIVAS	NO CAMBIE LA ESCALA	REVISIÓN	
	NOMBRE	FIRMA	FECHA		TÍTULO:		
DIBUJ.							
VERIF.							
APROB.							
FABR.							
CALID.				MATERIAL:	N.º DE DIBUJO tapa brazo #1		A3
				PESO:	ESCALA:1:2	HOJA 1 DE 1	

Producto SOLIDWORKS Educational. Solo para uso en la enseñanza.

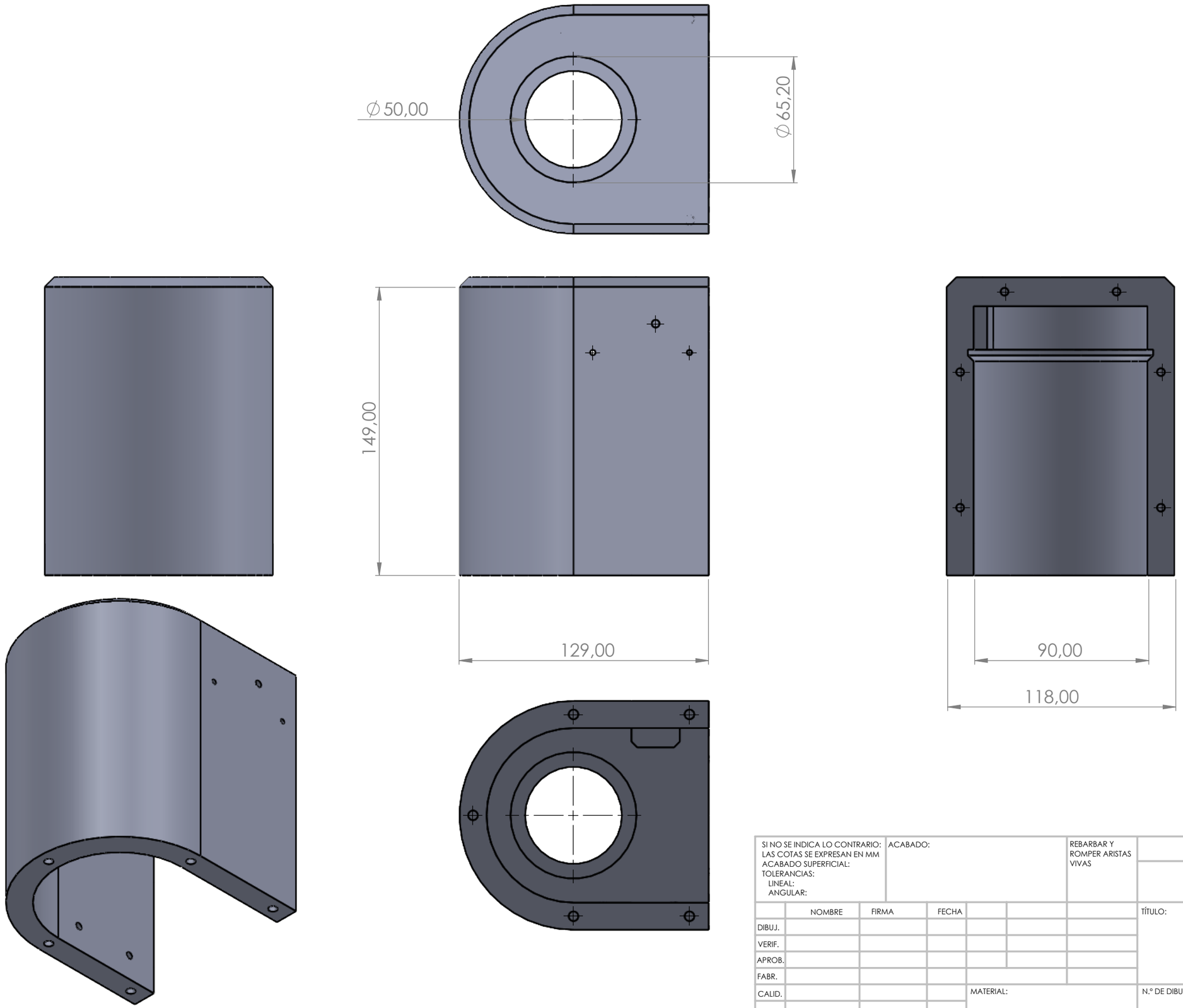

SI NO SE INDICA LO CONTRARIO: LAS COTAS SE EXPRESAN EN MM ACABADO SUPERFICIAL: TOLERANCIAS: LINEAL: ANGULAR:	ACABADO:			REBARBAR Y ROMPER ARISTAS VIVAS	NO CAMBIE LA ESCALA	REVISIÓN	
	NOMBRE	FIRMA	FECHA		TÍTULO:		
DIBUJ.							
VERIF.							
APROB.							
FABR.							
CALID.				MATERIAL:	N.º DE DIBUJO BASE #1		A3
				PESO:	ESCALA:1:2	HOJA 1 DE 1	

Producto SOLIDWORKS Educational. Solo para uso en la enseñanza.

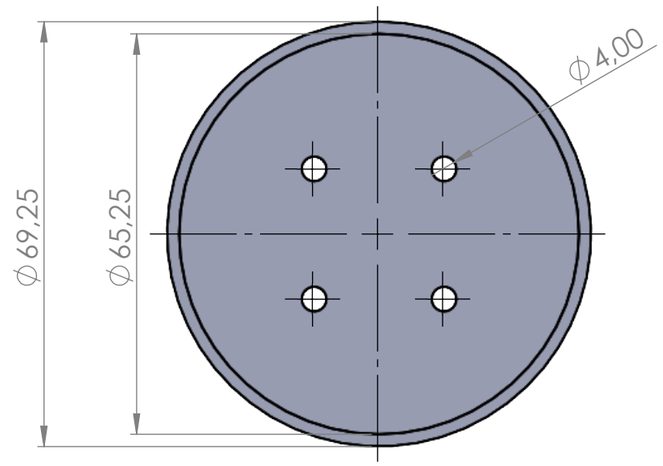

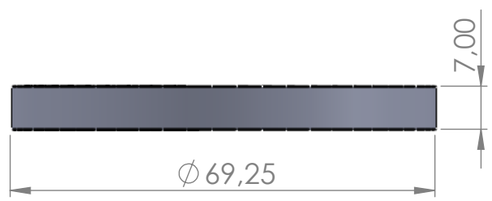

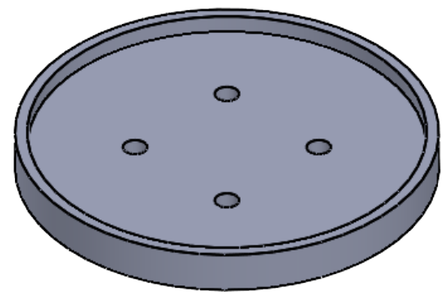

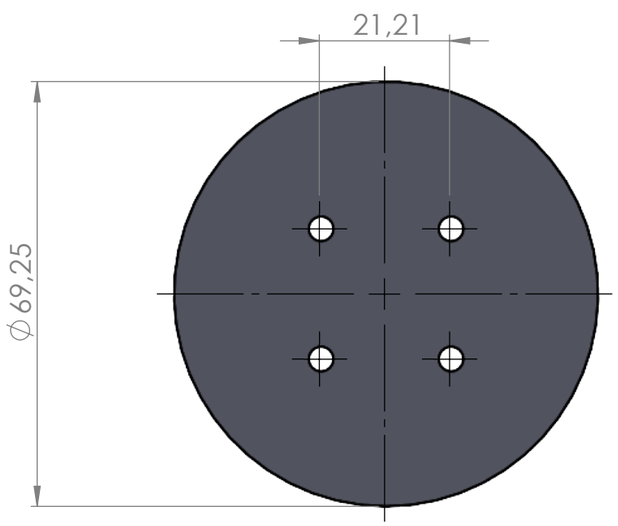

SI NO SE INDICA LO CONTRARIO: LAS COTAS SE EXPRESAN EN MM ACABADO SUPERFICIAL: TOLERANCIAS: LINEAL: ANGULAR:	ACABADO:			REBARBAR Y ROMPER ARISTAS VIVAS	NO CAMBIE LA ESCALA	REVISIÓN
	NOMBRE	FIRMA	FECHA		TÍTULO:	
DIBUJ.						
VERIF.						
APROB.						
FABR.						
CALID.				MATERIAL:	N.º DE DIBUJO tapa brazo #2	A3
				PESO:	ESCALA:1:1	HOJA 1 DE 1

Producto SOLIDWORKS Educational. Solo para uso en la enseñanza.

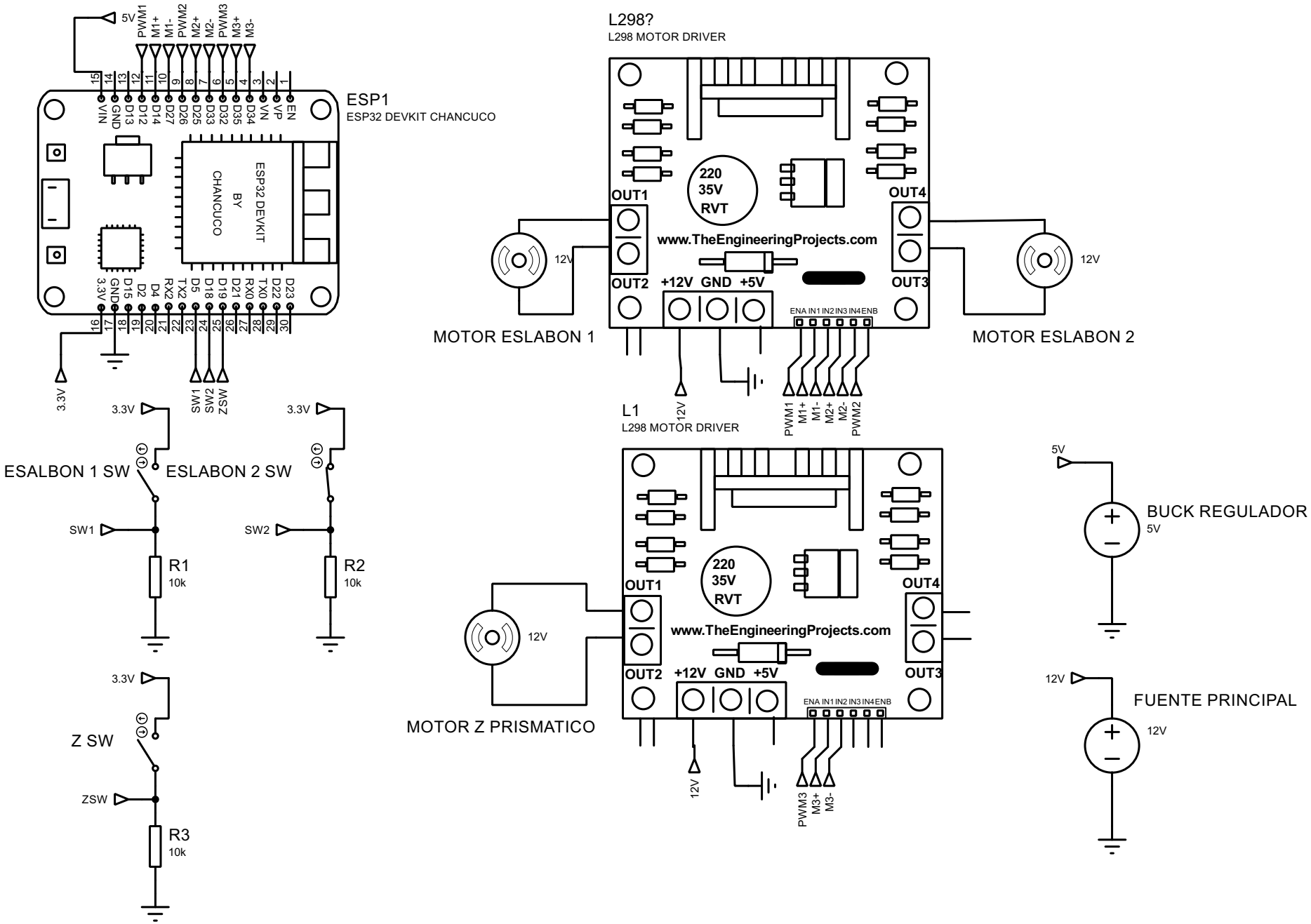
5V
PWM1 M1+ M1- PWM2 M2+ M2- PWM3 M3+ M3-
15 14 13 12 11 10 9 8 7 6 5 4 3 2 1
VIN GND D13 D12 D14 D27 D26 D25 D33 D32 D35 D34 VN VP EN
ESP1
ESP32 DEVKIT CHANCUCO
ESP32 DEVKIT BY CHANCUCO
3.3V GND D15 D2 D4 RX2 TX2 D5 D18 D19 D21 RX0 TX0 D22 D23
16 17 18 19 20 21 22 23 24 25 26 27 28 29 30
3.3V
SW1 SW2 SW2
L298?
L298 MOTOR DRIVER
220 35V RVT
OUT1
OUT2
OUT3
OUT4
www.TheEngineeringProjects.com
+12V GND +5V
ENA IN1 IN2 IN3 IN4 ENB
12V
MOTOR ESLABON 1
MOTOR ESLABON 2
L1
L298 MOTOR DRIVER
PWM1 M1+ M1- M2+ M2- PWM2
3.3V
ESALBON 1 SW
ESLABON 2 SW
SW1
SW2
R1
10k
R2
10k
Z SW
ZSW
R3
10k
MOTOR Z PRISMATICO
PWM3 M3+ M3-
BUCK REGULADOR
5V
FUENTE PRINCIPAL
12V